ANETA LIGHTING

LIGHTS FOR HOME AND WORK SINCE 1947

ALASKA

76013

www.aneta.se
www.aneta.no

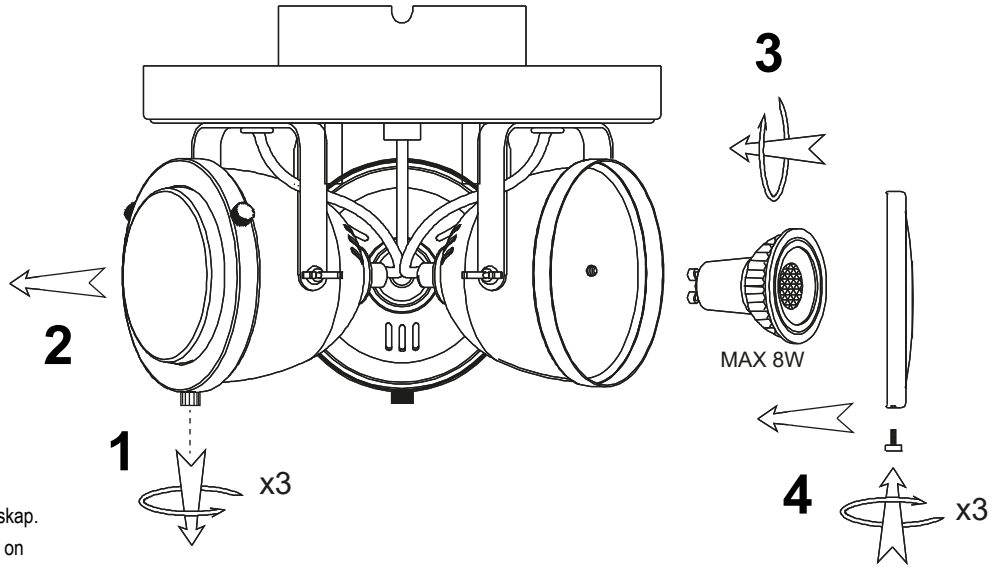

NO: Skal installeres av autorisert elektriker.

SE : Installationen ska utföras av person med god elkunskap.

FI: Asennus on kiinteä ja sen tulee suorittaa henkilö jolla on riittävä pätevyys ja tuntemus vallitsevista määräyksistä.

EN: Installation should be performed by a qualified electrician.

5 *alt. A*

Lamputtag (medföljer ej)
Lampeuttak (ikke inkludert)
Valaisinpistorasia (ei sis.)
Luminaire socket (not included)

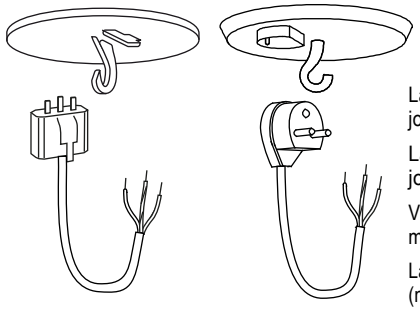

Lampepropp
jordad (medföljer ej)
Lampestøpsel
jordet (ikke inklurdet)
Valaisinpistotulppa
maadoitettu (ei sis.)
Lamp plug with earth
(not included)

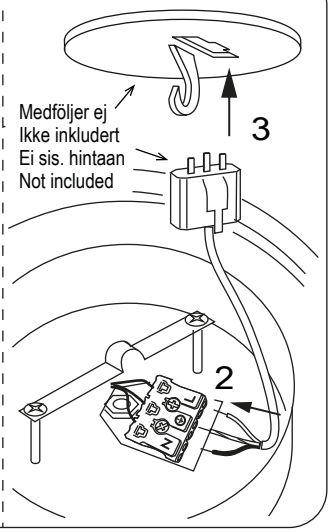

5 *alt. B*

Inkoppling direkt till strömkablar
Installasjon direkt till strømledning
Kytketään suoraan
Installation directly to supply cable

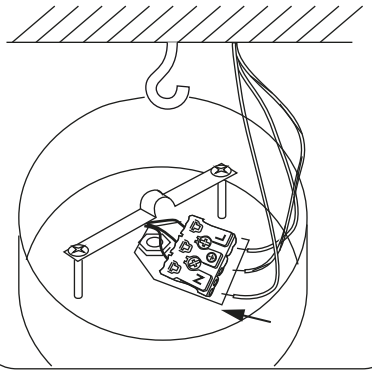

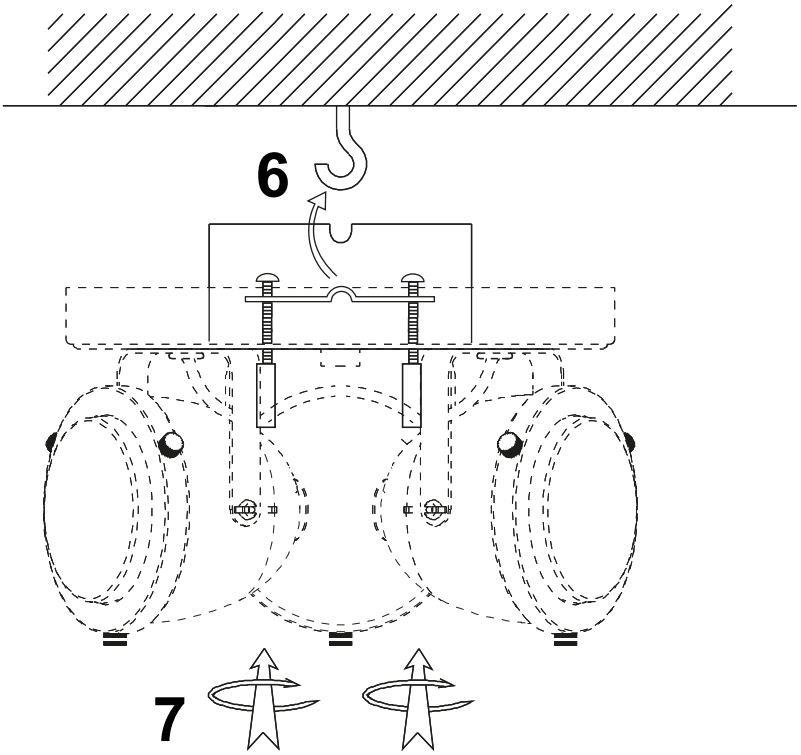

NO: Rengjøring:
Tørkes av med tørr klut.

SE: Rengöring:
Torkas med torr trasa.

FI: Puhdistus:
Pyyhi kuivalla liinalla.

EN: Cleaning:
Wipe with a dry cloth.